1 - 1
(Ե.Բ ԳՈՏԻ)

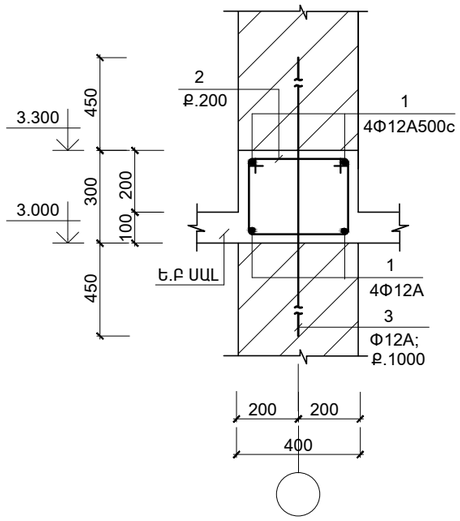

2 - 2 (2* - 2*)
Ե.Բ ԳՈՏԻ -(ԲԱՐԱՎՈՐ)

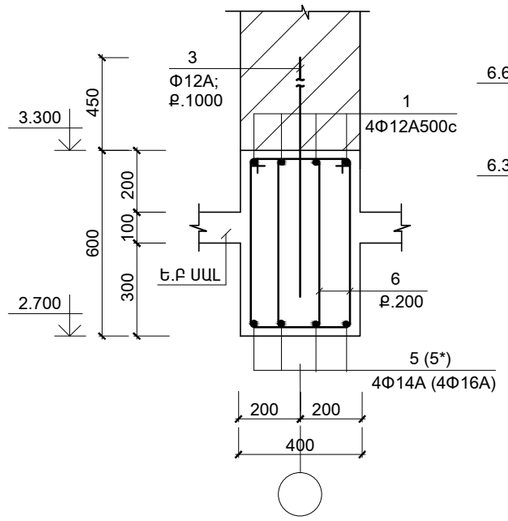

3 - 3
(Ե.Բ ԳՈՏԻ)

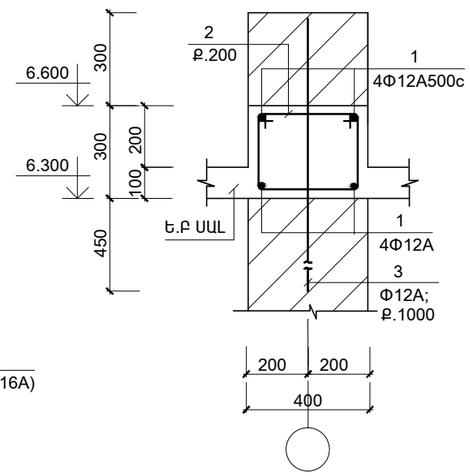

5 - 5
(Ե.Բ ԳՈՏԻ)

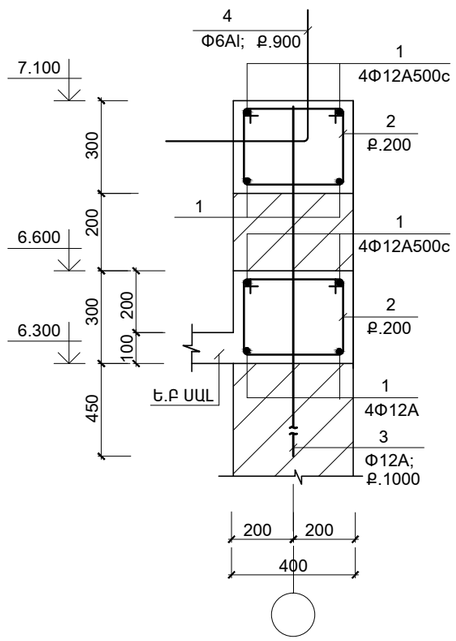

6 - 6
Ե.Բ ԳՈՏԻ - (ԲԱՐԱՎՈՐ)

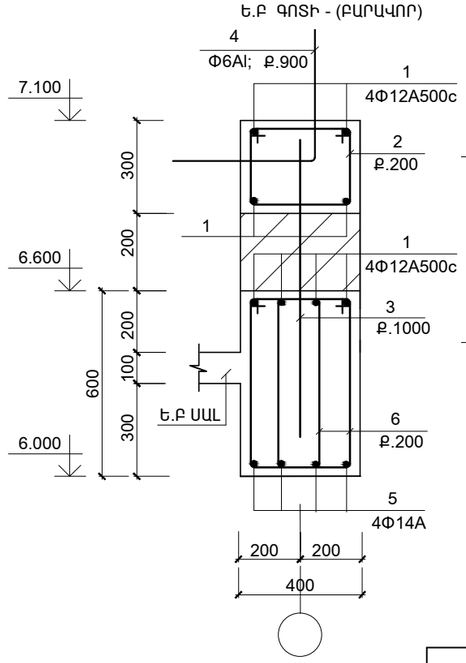

4 - 4 (4* - 4*)
Ե.Բ ԳՈՏԻ - (ԲԱՐԱՎՈՐ)

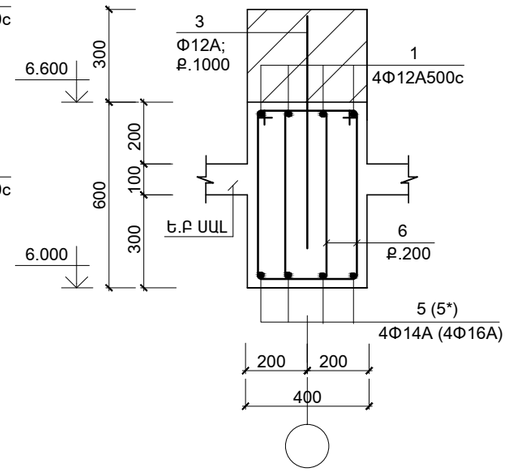

ՄԱՍՆԱԳԻՐ

ԴԻՐՔ	ՆՇԱՆԱԿՈՒՄԸ	ԱՆՎԱՆՈՒՄԸ		ՔԱՆ.	ՔԱՇԸ ՄԻԱՎՈՐԻ ԿԳ.	ԾԱՆՈԹ. ԸՆԴ. ԿԳ.
	ՄԻԱՁՈՒՅԼ Ե.Բ ԷԼ_ԵՐ					
		Ե.Բ ԳՈՏԻ		1		
1	ГОСТ Р 52544 - 2006	Φ12 A500C	L ընդ = 1382.0 մ	--	1227.4	1227.4
2	-"-	Φ6 A-I	L = 1400	1670	0.31	517.9
3	-"-	Φ12 A500C	L = 1100	290	0.97	281.0
4	-"-	Φ6 A-I	L = 1300	90	0.29	26.1
5	-"-	Φ14 A500C	L ընդ = 123.0 մ	--	148.5	148.5
5*	-"-	Φ16 A500C	L ընդ = 21.0 մ	--	33.1	33.1
6	-"-	Φ6 A-I	L = 1760	400	0.39	156.0
		ՆՅՈՒԹԸ՝				
		ԲԵՏՈՆ B20				46.0 (Մ³)

ՄԵՏԱՂԻ ԾԱԽՍԻ ԱՄՓՈՓԱԳԻՐԸ ՄԵԿ ԷԼ-ՏԻ ՀԱՄԱՐ; ԿԳ

ԷԼ - ՏԻ ՄԱԿՆԻՇԸ	ԱՄՐԱՆԱՅԻՆ ԷԼԵՄԵՆՏՆԵՐ								ԸՆԴ. ԾԱԽՍԸ
	ԱՄՐԱՆԻ ԴԱՍԸ								
	A-IC			A500C					
	ГОСТ Р 52544 - 2006								
	Φ6		ԸՆԴ.	Φ12	Φ14	Φ16		ԸՆԴ.	
Ե.Բ ԳՈՏԻ	700.0		700.0	1508.4	148.5	33.1		1690.0	2390.0

ՏԱՐՐԵՐԻ ՄԱՍՆԱՑՈՒՅԱԿ

ԴԻՐՔ	ԷՍՔԻԶ
2	450; 250; 350; 350
6	330; 500; 230; 600
4	550; 550

ՕՐԱԳՐԻ ԱՌԱՋԱԴՐԱՆՔ՝ TTV-05			
ՆԱԽԱԳԾ.	ԱՂԱՋԱՆՅԱՆ Լ.		
ՊԱՇՏՈՆ	ԱԶԳԱՆՈՒՆ	ՍՏՈՐԱԳՐ.	

ՆԱՎՈՒՐ ԳՅՈՒՂԻ ՄԱՆԿԱՊԱՐՏԵԶԻ ԿԱՌՈՒՑՈՒՄ

ԿՈՆՍՏՐՈՒԿՏՈՐԱԿԱՆ ՄԱՍ	ՓՈՒԼ	ԹԵՐԹ	ԹԵՐԹԵՐ
	ԱՆ	ԵԿ-12	24
Ե.Բ ԳՈՏԻ (ԿՏՐՎԱԾՔՆԵՐ)	ՃԱՐՏԱՐԱՊԵՏԱԿԱՆ ԱԿԸ ԵՎՐՈՍ ENGINEERING EVROS LLC		